DATA	REW	ZM	OPIS ZMIANY	NR ZMIANY	WYK	ZATW
13.12.2021	01	A	Zwolnienie do produkcji	175/SG/K/21	PG	GI

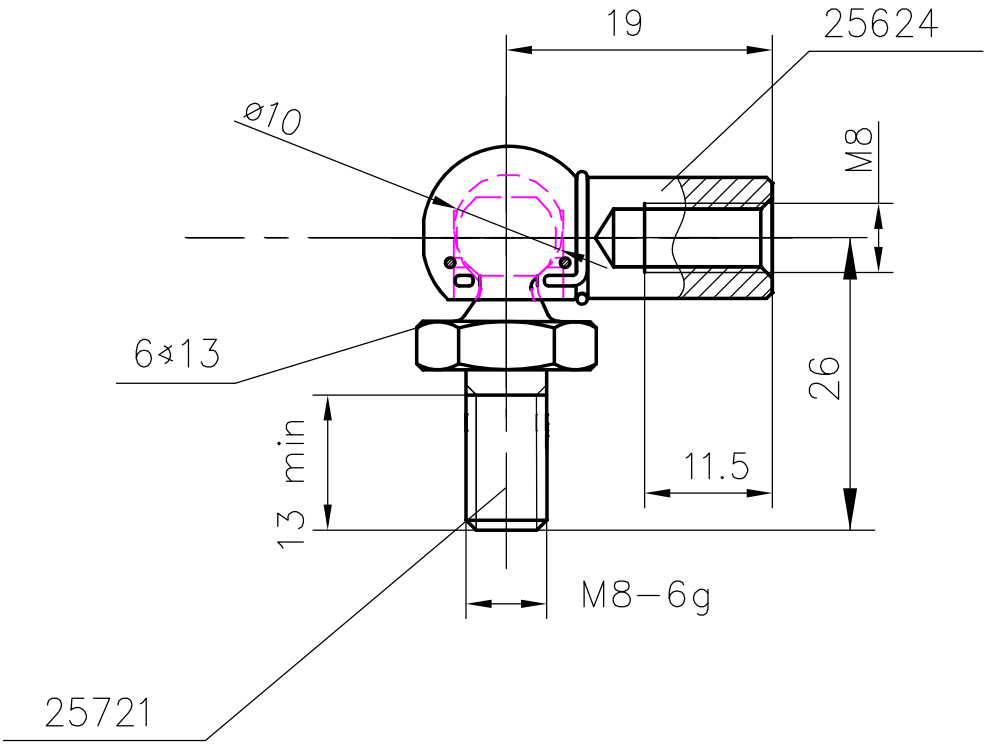

1595 "SG"

TOLERANCJE WYMIARÓW NIETOLEROWANYCH WG.: DIN ISO 2768-medium

MATERIAŁ:
11SMnPb30 steel zinc coated, 11SMnPb30 steel zinc coated
Cynk biały (gniazdo) + cynk biały (sworzeń)

METODA RZUTOWANIA

Intelli CAD

	IMIE I NAZWISKO	DATA
WYKONAŁ	P. Ginalski	13.12.2021
ZATWIERDZIŁ	G. Inglot	13.12.2021

FORMAT: A4 MASA: kg

PODZIAŁKA: 2:1

FA Krosno

CHARAKT. SPECJALNE: —

NAZWA:
Angle Joint
Gniazdo przegubu ze sworzniem

NR RYSUNKU: 25828

ARK./ARK–Y: 1/1

NR INDEKSU: H25828

mm 0 10 20 30 40